見積参考資料

工事名　Ｒ２吉土　国道１９３号　吉・美郷照尾　道路工事

◇経費情報◇

工種区分	道路改良工事
単価地区	吉野川２
施工地域・工事場所	補正無し（地方部　施工場所が一般交通等の影響を受けない場合）
前金支出割合	補正を行わない
契約保証	金銭的保証
現場環境改善費	計上しない

注意

「見積参考資料」は入札参加者の迅速で適正な工事費の見積りのための一資料であり、請負契約を拘束するものではない。

現場管理費に係る積算は令和2年5月1日から適用する積算基準に基づくものとする。

設計内訳書（本01）

工事名	Ｒ２吉土　国道１９３号　吉・美郷照尾　道路工事	事業区分 工事区分	道路新設･改築 道路改良

工事区分・工種・種別・細別	規格	単位	数量	単価	金額	数量・金額増減	摘要
道路改良		式	1				
道路土工		式	1				
路体盛土工		式	1				
路体(築堤)盛土	施工幅員:2.5m未満	m3	4				単　1号
路体(築堤)盛土	施工幅員:4.0m以上	m3	910				単　2号
土砂等運搬	土質:土砂(岩塊･玉石混り土含む)	m3	1,020				単　3号
積込(ﾙｰｽﾞ)	土質:土砂,作業内容:土量50,000m3未満	m3	1,000				単　4号
擁壁工		式	1				
作業土工		式	1				
床掘り(掘削)	土質:軟岩	m3	170				単　5号
床掘り	土質:土砂	m3	160				単　6号
埋戻し	土質区分:土砂,土質:流用土	m3	4				単　7号
場所打擁壁工(構造物単位)		式	1				

設計内訳書（本01）

工事名	Ｒ２吉土　国道１９３号　吉・美郷照尾　道路工事	事業区分 工事区分	道路新設･改築 道路改良

工事区分・工種・種別・細別	規格	単位	数量	単価	金額	数量・金額増減	摘要
逆T型擁壁 7号	本体ｺﾝｸﾘｰﾄ規格:24-12-40(高炉)	m3	189				単　8号
逆T型擁壁 6号	本体ｺﾝｸﾘｰﾄ規格:24-12-40(高炉)	m3	65				単　9号
台コンクリート		式	1				内　1号
排水構造物工		式	1				
排水工		式	1				
暗渠排水管	ﾎﾟﾘｴﾁﾚﾝ管 150	m	15				単　10号
ﾌｨﾙﾀｰ材	単粒度砕石　4号	m3	25				単　11号
暗渠排水管	VP150	m	10				単　12号
仮設工		式	1				
土留･仮締切工		式	1				
土のう		袋	6				単　13号
土のう	撤去	袋	8				単　14号
法面吹付工		式	1				

設計内訳書（本01）

工事名	Ｒ２吉土　国道１９３号　吉・美郷照尾　道路工事	事業区分 工事区分	道路新設･改築 道路改良

工事区分・工種・種別・細別	規格	単位	数量	単価	金額	数量・金額増減	摘要
仮設用ﾓﾙﾀﾙ吹付	ｾﾒﾝﾄ種類:高炉B(袋物),施工規模:250m2未満,法面清掃を必要としない場合の補正:有り	m2	134				単　15号
交通管理工		式	1				
交通誘導警備員	B	人日	40				単　16号
直接工事費		式	1				
共通仮設		式	1				
共通仮設費（率計上）		式	1				
純工事費		式	1				
現場管理費		式	1				
工事原価		式	1				
一般管理費等		式	1				
工事価格		式	1				
消費税額及び地方消費税額		式	1				
工事費計		式	1				

一式当り内訳書

単価使用年月	2020.05
歩掛適用年月	2020.05
労務調整係数	1.000-00000　0.0　0

内　1号	台コンクリート						
名称・規格	条件	単位	数量	単価	金額	数量・金額増減	摘要
ｺﾝｸﾘｰﾄ	無筋・鉄筋構造物,ｺﾝｸﾘｰﾄﾎﾟﾝﾌﾟ車打設,18-8-40(高炉),10m3以上100m3未満,一般養生,延長無し,全ての費用	m3	243				
型枠	一般型枠,鉄筋・無筋構造物	m2	89				
目地板	瀝青質目地板t=10	m2	24				
足場工	標準(1.0)	掛m2	89				単　17号
ﾍﾟｰﾗｲﾝｺﾝｸﾘｰﾄ(材料費)	重力式・もたれ式擁壁,18-8-25(高炉)	m3	12				
合計							

1次単価表

単価使用年月	2020.05
歩掛適用年月	2020.05
労務調整係数	1.000-00000　0.0　0

単　1号	路体(築堤)盛土	施工幅員:2.5m未満	単位	m3	単位数量	1	単価	

名称・規格	条件	単位	数量	単価	金額	摘要
路体(築堤)盛土	2.5m未満	m3	1			
合計						
単価						円／m3

1次単価表

単価使用年月	2020.05
歩掛適用年月	2020.05
労務調整係数	1.000-00000　0.0　0

単　2号	路体(築堤)盛土	施工幅員:4.0m以上	単位	m3	単位数量	1	単価	

名称・規格	条件	単位	数量	単価	金額	摘要
路体(築堤)盛土	4.0m以上,10,000m3未満,無し	m3	1			
合計						
単価						円／m3

1次単価表

単価使用年月	2020.05
歩掛適用年月	2020.05
労務調整係数	1.000-00000　0.0　0

単　3号	土砂等運搬	土質:土砂(岩塊･玉石混り土含む)	単位	m3	単位数量	1	単価	

名称・規格	条件	単位	数量	単価	金額	摘要
土砂等運搬	標準,ﾊﾞｯｸﾎｳ山積0.8m3(平積0.6m3),土砂(岩塊･玉石混り土含む),無し,0.5km以下	m3	1			
合計						
単価						円／m3

1次単価表

単価使用年月	2020.05
歩掛適用年月	2020.05
労務調整係数	1.000-00000　0.0　0

単　4号	積込(ﾙｰｽﾞ)	土質:土砂,作業内容:土量50,000m3未満	単位	m3	単位数量	1	単価	

名称・規格	条件	単位	数量	単価	金額	摘要
積込(ﾙｰｽﾞ)	土砂,土量50,000m3未満	m3	1			
合計						
単価						円／m3

１次単価表

単価使用年月	2020.05
歩掛適用年月	2020.05
労務調整係数	1.000-00000　0.0　0

単　5号	床掘り(掘削)	土質:軟岩	単位	m3	単位数量	1	単価	

名称・規格	条件	単位	数量	単価	金額	摘要
掘削	軟岩,片切掘削,無し,無し	m3	1			
合計						
単価						円／m3

１次単価表

単価使用年月	2020.05
歩掛適用年月	2020.05
労務調整係数	1.000-00000　0.0　0

単　6号	床掘り	土質:土砂	単位	m3	単位数量	1	単価	

名称・規格	条件	単位	数量	単価	金額	摘要
床掘り	土砂,標準,無し,無し	m3	1			
合計						
単価						円／m3

1次単価表

単価使用年月	2020.05
歩掛適用年月	2020.05
労務調整係数	1.000-00000　0.0　0

単　7号	埋戻し	土質区分:土砂,土質:流用土	単位	m3	単位数量	1	単価	

名称・規格	条件	単位	数量	単価	金額	摘要
埋戻し	上記以外(小規模),土砂,全ての費用	m3	1			
合計						
単価						円／m3

1次単価表

単価使用年月	2020.05
歩掛適用年月	2020.05
労務調整係数	1.000-00000　0.0　0

単　8号	逆T型擁壁 7号	本体ｺﾝｸﾘｰﾄ規格:24-12-40(高炉)	単位	m3	単位数量	1	単価	

名称・規格	条件	単位	数量	単価	金額	摘要
逆T型擁壁	24-12-40(高炉),0.08t/m3以上0.10t/m3未満,標準(1.0),無し,無し,一般養生,延長無し	m3	1			
合計						
単価						円／m3

1次単価表

単価使用年月	2020.05
歩掛適用年月	2020.05
労務調整係数	1.000-00000　0.0　0

単　9号	逆T型擁壁 6号	本体ｺﾝｸﾘｰﾄ規格:24-12-40(高炉)	単位	m3	単位数量	1	単価	

名称・規格	条件	単位	数量	単価	金額	摘要
逆T型擁壁	24-12-40(高炉),0.08t/m3以上0.10t/m3未満,標準(1.0),無し,無し,一般養生,延長無し	m3	1			
合計						
単価						円／m3

1次単価表

単価使用年月	2020.05
歩掛適用年月	2020.05
労務調整係数	1.000-00000　0.0　0

単　10号	暗渠排水管	ﾎﾟﾘｴﾁﾚﾝ管 150	単位	m	単位数量	1	単価	

名称・規格	条件	単位	数量	単価	金額	摘要
暗渠排水管	据付,直管,50～150mm,全ての費用	m	1			
合計						
単価						円／m

１次単価表

単価使用年月	2020.05
歩掛適用年月	2020.05
労務調整係数	1.000-00000　0.0　0

単　11号	ﾌｨﾙﾀｰ材	単粒度砕石　4号	単位	m3	単位数量	1	単価	

名称・規格	条件	単位	数量	単価	金額	摘要
ﾌｨﾙﾀｰ材	単粒度砕石 4号 30-20,全ての費用	m3	1			
合計						
単価						円／m3

１次単価表

単価使用年月	2020.05
歩掛適用年月	2020.05
労務調整係数	1.000-00000　0.0　0

単　12号	暗渠排水管	VP150	単位	m	単位数量	1	単価	

名称・規格	条件	単位	数量	単価	金額	摘要
暗渠排水管	据付,直管,50～150mm,全ての費用	m	1			
合計						
単価						円／m

１次単価表

単価使用年月	2020.05
歩掛適用年月	2020.05
労務調整係数	1.000-00000　0.0　0

単　13号	土のう		単位	袋	単位数量	1	単価	
名称・規格		条件	単位	数量	単価	金額	摘要	
大型土のう工		製作･設置,流用土,6m以下	袋	1			単　18号	
合計								
単価							円／袋	

１次単価表

単価使用年月	2020.05
歩掛適用年月	2020.05
労務調整係数	1.000-00000　0.0　0

単　14号	土のう	撤去	単位	袋	単位数量	1	単価	
名称・規格		条件	単位	数量	単価	金額	摘要	
大型土のう工		撤去,6m以下	袋	1			単　19号	
合計								
単価							円／袋	

1次単価表

単価使用年月	2020.05
歩掛適用年月	2020.05
労務調整係数	1.000-00000　0.0　0

単　15号	仮設用ﾓﾙﾀﾙ吹付	ｾﾒﾝﾄ種類:高炉B(袋物),施工規模:250m2未満,法面清掃を必要としない場合の補正:有り	単位	m2	単位数量	1	単価	

名称・規格	条件	単位	数量	単価	金額	摘要
仮設用ﾓﾙﾀﾙ吹付工	高炉B(袋物),呼水・片吸込　口径50mm 揚程10m,標準	m2	1			単　20号
ﾗｽ張工[市場単価]	250m2未満,有	m2	1			単　21号
合計						
単価						円／m2

1次単価表

単価使用年月	2020.05
歩掛適用年月	2020.05
労務調整係数	1.000-00000　0.0　0

単　16号	交通誘導警備員	B	単位	人日	単位数量	1	単価	

名称・規格	条件	単位	数量	単価	金額	摘要
交通誘導警備員B		人日	1			単　22号
合計						
単価						円／人日

２次単価表

単価使用年月	2020.05
歩掛適用年月	2020.05
労務調整係数	1.000-00000　0.0　0

単　17号	足場工	標準(1.0)	単位	掛m2	単位数量	100	単価	

名称・規格	条件	単位	数量	単価	金額	摘要
土木一般世話役		人				
とび工		人				
普通作業員		人				
ﾗﾌﾃﾚｰﾝｸﾚｰﾝ[油圧伸縮ｼﾞﾌﾞ型] 25t吊		日	0.6			
諸雑費(率+まるめ)		式	1			
合計						
単価						円／掛m2

２次単価表

単価使用年月	2020.05
歩掛適用年月	2020.05
労務調整係数	1.000-00000　0.0　0

単　18号	大型土のう工	製作･設置,流用土,6m以下	単位	袋	単位数量	10	単価	

名称・規格	条件	単位	数量	単価	金額	摘要
土木一般世話役		人				
特殊作業員		人				
普通作業員		人				
大型土のう袋材 H=1.08m W=1.1m		袋	10			
ﾊﾞｯｸﾎｳ運転	製作･設置,6m以下	日	0.278			単　23号
諸雑費(率+まるめ)		式	1			
合計						
単価						円／袋

２次単価表

単価使用年月	2020.05
歩掛適用年月	2020.05
労務調整係数	1.000-00000　0.0　0

単　19号	大型土のう工	撤去,6m以下	単位	袋	単位数量	10	単価	

名称・規格	条件	単位	数量	単価	金額	摘要
土木一般世話役		人				
特殊作業員		人				
ﾊﾞｯｸﾎｳ運転	撤去,6m以下	日	0.069			単　24号
諸雑費(まるめ)		式	1			
合計						
単価						円／袋

２次単価表

単価使用年月	2020.05
歩掛適用年月	2020.05
労務調整係数	1.000-00000　0.0　0

単　20号	仮設用ﾓﾙﾀﾙ吹付工	高炉B(袋物),呼水･片吸込　口径50mm 揚程10m,標準	単位	m2	単位数量	100	単価	

名称・規格	条件	単位	数量	単価	金額	摘要
土木一般世話役		人				
法面工		人				
特殊作業員		人				
普通作業員		人				
ｾﾒﾝﾄ(高炉B) 25kg袋入		t	1.6			
ｺﾝｸﾘｰﾄ用骨材 砂 洗い 細目		m3	4.7			
ﾓﾙﾀﾙｺﾝｸﾘｰﾄ吹付機(法面用)[湿式] ﾓｰﾀ駆動 0.8～1.2m3/h	1,岩石工の割増対象にしない,普通, 0時間,交替制を適用しない,0,しな い,しない,0時間	時間				単　25号
空気圧縮機運転		日	0.69			単　26号
発動発電機運転		日	0.69			単　27号
ﾎｲｰﾙﾛｰﾀﾞ運転		日	0.37			単　28号
計量器[骨材累加算･機械式] ひょう量300kg×1槽･2桿		日	0.69			
ﾍﾞﾙﾄｺﾝﾍﾞﾔ(ﾎﾟｰﾀﾌﾞﾙ)[ﾓｰﾀ駆動] 7m 350mm		日	1.4			

２次単価表

単価使用年月	2020.05
歩掛適用年月	2020.05
労務調整係数	1.000-00000　0.0　0

単　20号	仮設用ﾓﾙﾀﾙ吹付工	高炉B(袋物),呼水･片吸込　口径50mm 揚程10m,標準	単位	m2	単位数量	100	単価	

名称・規格	条件	単位	数量	単価	金額	摘要
小型渦巻ﾎﾟﾝﾌﾟ[呼水･片吸込･ﾓｰﾀ駆動型] 口径50mm 全揚程10m		日	0.69			
諸雑費(率+まるめ)		式	1			
合計						
単価						円／m2

２次単価表

単価使用年月	2020.05
歩掛適用年月	2020.05
労務調整係数	1.000-00000　0.0　0

単　21号	ﾗｽ張工[市場単価]	250m2未満,有	単位	m2	単位数量	100	単価	

名称・規格	条件	単位	数量	単価	金額	摘要
ﾗｽ張工		m2	100			
諸雑費(まるめ)		式	1			
合計						
単価						円／m2

２次単価表

単価使用年月	2020.05
歩掛適用年月	2020.05
労務調整係数	1.000-00000　0.0　0

単　22号	交通誘導警備員B		単位	人日	単位数量	1	単価	

名称・規格	条件	単位	数量	単価	金額	摘要
交通誘導警備員B		人				
合計						
単価						円／人日

3次単価表

単価使用年月	2020.05
歩掛適用年月	2020.05
労務調整係数	1.000-00000　0.0　0

単　23号	ﾊﾞｯｸﾎｳ運転	製作･設置,6m以下	単位	日	単位数量	1	単価	

名称・規格	条件	単位	数量	単価	金額	摘要
運転手(特殊)		人				
軽油 1.2号		L	98			
ﾊﾞｯｸﾎｳ(ｸﾛｰﾗ)[標準･ｸﾚｰﾝ機能付き] 山積0.8m3(平積0.6m3)2.9t吊		日	1.39			
諸雑費(まるめ)		式	1			
合計						
単価						円／日

3次単価表

単価使用年月	2020.05
歩掛適用年月	2020.05
労務調整係数	1.000-00000　0.0　0

単　24号	ﾊﾞｯｸﾎｳ運転	撤去,6m以下	単位	日	単位数量	1	単価	

名称・規格	条件	単位	数量	単価	金額	摘要
運転手(特殊)		人				
軽油 1.2号		L	74			
ﾊﾞｯｸﾎｳ(ｸﾛｰﾗ)[標準･ｸﾚｰﾝ機能付き] 山積0.8m3(平積0.6m3)2.9t吊		日	1.26			
諸雑費(まるめ)		式	1			
合計						
単価						円／日

3次単価表

単価使用年月	2020.05
歩掛適用年月	2020.05
労務調整係数	1.000-00000　0.0　0

単　25号	ﾓﾙﾀﾙｺﾝｸﾘｰﾄ吹付機(法面用)[湿式] ﾓｰﾀ駆動 0.8～1.2m3/h	1,岩石工の割増対象にしない,普通,0時間,交替制を適用しない,0,しない,しない,0時間	単位	時間	単位数量	1	単価	

名称・規格	条件	単位	数量	単価	金額	摘要
ﾓﾙﾀﾙｺﾝｸﾘｰﾄ吹付機(法面用)[湿式] [ﾓｰﾀ駆動] 0.8～1.2m3/h	機械条件:持込電力無	時間				
諸雑費(まるめ)		式	1			
合計						
単価						円／時間

3次単価表

単価使用年月	2020.05
歩掛適用年月	2020.05
労務調整係数	1.000-00000　0.0　0

単　26号	空気圧縮機運転		単位	日	単位数量	1	単価	

名称・規格	条件	単位	数量	単価	金額	摘要
軽油 1.2号		L	81			
空気圧縮機[可搬式･ｴﾝｼﾞﾝ駆動] ｽｸﾘｭ型 吐出量10.5～11.0m3/min		日	1.71			
諸雑費(まるめ)		式	1			
合計						
単価						円／日

3次単価表

単価使用年月	2020.05
歩掛適用年月	2020.05
労務調整係数	1.000-00000　0.0　0

単　27号	発動発電機運転		単位	日	単位数量	1	単価	

名称・規格	条件	単位	数量	単価	金額	摘要
軽油 1.2号		L	36			
発動発電機[ﾃﾞｨｰｾﾞﾙｴﾝｼﾞﾝ駆動] 45kVA		日	1.71			
諸雑費(まるめ)		式	1			
合計						
単価						円／日

3次単価表

単価使用年月	2020.05
歩掛適用年月	2020.05
労務調整係数	1.000-00000　0.0　0

単　28号	ﾎｲｰﾙﾛｰﾀﾞ運転		単位	日	単位数量	1	単価	

名称・規格	条件	単位	数量	単価	金額	摘要
運転手(一般)		人				
軽油 1.2号		L	15			
ﾎｲｰﾙﾛｰﾀﾞ(ﾄﾗｸﾀｼｮﾍﾞﾙ)[普通] 山積0.34m3		日	1.58			
諸雑費(まるめ)		式	1			
合計						
単価						円／日

機労材集計リスト（機械）

工事名	Ｒ２吉土　国道１９３号　吉・美郷照尾　道路工事					
単価コード	名　称	規　格	単位	数量	金額	摘要
L001005006	ﾌﾞﾙﾄﾞｰｻﾞ[湿地]	7t級	日	3.733	27,027	
L001010004	ﾊﾞｯｸﾎｳ(ｸﾛｰﾗ)[標準･ｸﾚｰﾝ機能付き]	山積0.8m3(平積0.6m3)2.9t吊	日	0.301	3,345	
L001020011	ﾎｲｰﾙﾛｰﾀﾞ(ﾄﾗｸﾀｼｮﾍﾞﾙ)[普通]	山積0.34m3	日	0.783	3,023	
L001070002	振動ﾛｰﾗ(舗装用)[ﾊﾝﾄﾞｶﾞｲﾄﾞ式]	運転質量0.8～1.1t	日	0.114	222	
L001071001	振動ﾛｰﾗ(土工用)ﾌﾗｯﾄ･ｼﾝｸﾞﾙﾄﾞﾗﾑ型	運転質量11～12t	日	1.258	14,459	
L001090006	空気圧縮機[可搬式･ｴﾝｼﾞﾝ駆動]	ｽｸﾘｭ型 吐出量10.5～11.0m3/min	日	1.581	5,644	
L001110010	発動発電機[ﾃﾞｨｰｾﾞﾙｴﾝｼﾞﾝ駆動]	45kVA	日	1.581	4,158	
L001130006	ﾗﾌﾃﾚｰﾝｸﾚｰﾝ[油圧伸縮ｼﾞﾌﾞ型]	25t吊	日	0.534	22,855	
M000202019	ﾊﾞｯｸﾎｳ(ｸﾛｰﾗ)[標準]	排ｶﾞｽ型(第2次) 山積0.8m3	供用日	5.795	107,180	
M000202028	ﾊﾞｯｸﾎｳ(ｸﾛｰﾗ)[標準]	排ｶﾞｽ型(第1次) 山積0.45m3	供用日	1.047	10,472	
M000202090	ﾊﾞｯｸﾎｳ(ｸﾛｰﾗ型)[標準型･超低騒音型]	排出ｶﾞｽ対策型(第3次基準値) 山積0.8m3	供用日	3.851	82,008	
M000202096	ﾊﾞｯｸﾎｳ(ｸﾛｰﾗ)[後方超小旋回型]	排ｶﾞｽ型(第2次) 山積0.28m3	供用日	0.157	1,406	
M000301005	ﾀﾞﾝﾌﾟﾄﾗｯｸ[ｵﾝﾛｰﾄﾞ･ﾃﾞｨｰｾﾞﾙ]	10t積級	供用日	9.489	193,800	
M000604006	大型ﾌﾞﾚｰｶ(ﾍﾞｰｽﾏｼﾝ含まず)[油圧式]	質量1300kg級	供用日	3.71	41,548	
M000806001	ﾗﾝﾏ	質量60～80kg	供用日	0.179	92	
M000903010	ｺﾝｸﾘｰﾄﾎﾟﾝﾌﾟ車[ﾄﾗｯｸ架装･ﾌﾞｰﾑ式]	圧送能力 90～110m3/h	供用日	7.949	411,750	
M001301005	小型渦巻ﾎﾟﾝﾌﾟ[呼水･片吸込･ﾓｰﾀ駆動型]	口径50mm 全揚程10m	日	0.924	299	

機労材集計リスト（機械）

工事名	Ｒ２吉土　国道１９３号　吉・美郷照尾　道路工事					
単価コード	名　称	規　格	単位	数量	金額	摘要
M001702003	計量器[骨材累加算･機械式]	ひょう量300kg×1槽･2桿	日	0.924	709	
M002061007	ﾍﾞﾙﾄｺﾝﾍﾞﾔ(ﾎﾟｰﾀﾌﾞﾙ)[ﾓｰﾀ駆動]	7m 350mm	日	1.876	1,547	
M007500148	ﾓﾙﾀﾙｺﾝｸﾘｰﾄ吹付機(法面用)[湿式]	[ﾓｰﾀ駆動] 0.8～1.2m3/h	時間	5.896	10,553	
	合計額				942,097	

照尾道路（谷側）数量計算書

擁 壁 工 数 量 総 括 表

工　種	種　別	細　別	規　格	単位	数　量	計上数量	備　考
擁壁工				式	1.0	1	
	逆T式擁壁工						
		コンクリート	σck≧24N/mm2	m3	254	254	
		型枠	鉄筋構造物	m2	364	364	
		足場工	枠組	掛m^2	284	284	
		鉄筋	SD345 D32	kg	10,754	10,754	
		鉄筋	SD345 D25	kg	3,613	3,613	
		鉄筋	SD345 D22	kg	1,562	1,562	
		鉄筋	SD345 D19	kg	2,728	2,728	
		鉄筋	SD345 D16	kg	1,356	1,356	
		鉄筋	SD345 D13	kg	2,760	2,760	
		目地材	t=10mm	m2	16	16	
		水抜きパイプ	VP-65	m2	38	38	
	台コンクリート			m	19	19	
		コンクリート	σck≧18N/mm2	m3	243	243	
		型枠	無筋構造物	m2	89	89	
		足場工	単管足場	掛m^2	89	89	
		目地材	(t=10mm)	m2	24	24	
		ペーライン（岩）	t=5cm	m2	248.4	248	
				m3	12.4	12	

逆T式擁壁　　集　計　表

種　別	規　格	1号逆T式擁壁	2号逆T式擁壁	3号逆T式擁壁	4号逆T式擁壁	5号逆T式擁壁	6号逆T式擁壁	7号逆T式擁壁	8号逆T式擁壁	9号逆T式擁壁	10号逆T式擁壁	11号逆T式擁壁	12号逆T式擁壁	単位	合　計
コンクリート	σck≧24N/mm^2						64.590	189.300						m^3	253.890
型枠	鉄筋構造物						117.31	246.84						m^2	364.150
足場工	枠組						91.300	192.980						掛m^2	284.280
鉄筋	SD345 D32						0.000	10754.000						kg	10754.0
鉄筋	SD345 D25						3612.600	0.000						kg	3612.6
鉄筋	SD345 D22						0.000	1562.400						kg	1562.4
鉄筋	SD345 D19						0.000	2728.200						kg	2728.2
鉄筋	SD345 D16						1355.800	0.000						kg	1355.8
鉄筋	SD345 D13						851.200	1908.700						kg	2759.9
目地材	t=10mm						2.64	13.16						m^2	15.800
水抜きパイプ	VP-65						9.130	28.870						m	38.000

第　表　　計　　算　　書				
6号逆T式擁壁				
コンクリート　底版	(10.00＋10.00)/2×6.20×0.60	=	37.20	
たて壁	(4.38＋4.75)/2×0.60×10.00	=	27.39	
	合　計	=	64.59	m^3
型　枠　底版	0.60×(10.00+10.00＋6.2＋6.2)	=	19.44	
たて壁	(4.38＋4.75)/2×10.00×2+0.6×(4.75＋6.20)	=	97.87	
	合　計	=	117.31	m^2
足場工(枠組)	(4.38＋4.75)/2×10.00×2	=	91.30	掛m^2
鉄筋D25		=	3612.6	kg
鉄筋D16		=	1355.8	kg
鉄筋D13		=	851.2	kg
目地材　片側	0.60×4.40	=	2.64	m^2
水抜きパイプ	27.39×1/3	=	9.13	m

第　表　　計　　算　　書				
7号逆T式擁壁				
コンクリート　底版	(14.192＋14.692)/2×7.9×0.90	=	102.68	
たて壁	(6.450＋6.720)/2×0.90×14.616	=	86.62	
	合　計	=	189.30	m^3
型　枠　底版	0.90×(14.19+14.69＋7.9＋7.9)	=	40.21	
たて壁	(6.45＋6.72)/2×14.69×2+0.9×(6.72+7.90)	=	206.63	
	合　計	=	246.84	m^2
足場工(枠組)	(6.45＋6.75)/2×14.62×2	=	192.98	掛m^2
鉄筋D32		=	10754.0	kg
鉄筋D22		=	1562.4	kg
鉄筋D19		=	2728.2	kg
鉄筋D13		=	1908.7	kg
目地材　片側	0.90×6.72+0.9×7.90	=	13.16	m^2
水抜きパイプ	86.62×1/3	=	28.87	m

擁壁工集計表

名　称	規　格	計　算　式	数　量
1号台コンクリート			19.00　m
コンクリート	σck≧18N/mm2	擁壁工数量計算書参照	243.26　m3
型枠	無筋構造物	擁壁工数量計算書参照	89.31　m2
足場工	単管足場	擁壁工数量計算書参照	89.31　掛m^2
目地材	(t=10mm)	243.26×1/10	24.33　m2
ペーライン(岩)	t=5cm	擁壁工数量計算書参照	248.40　m2
			12.42　m3

1号台コンクリート　数量計算書

測　　点	距　離	コンクリート			型枠			足場工（単管傾斜）			ペーライン			備考
		(m3)			(m2)			(掛m2)			(m2)			
	(m)	断　面	平　均	数　量	断　面	平　均	数　量	断　面	平　均	数　量	断　面	平　均	数　量	
NO.　5 ＋　6.000	0.000	10.680	16.60	0.000	4.91	4.28	0.00	4.91	4.28	0.00	13.10	13.00	0.00	H=5200
NO.　5 ＋　9.000	3.000	10.680	10.68	32.040	4.91	4.91	14.73	4.91	4.91	14.73	13.10	13.10	39.30	H=5200
NO.　5 ＋　9.000	0.000	8.730	9.71	0.000	3.55	4.23	0.00	3.55	4.23	0.00	11.70	12.40	0.00	H=3900
NO.　5 ＋　15.000	6.000	13.610	11.17	67.020	4.70	4.13	24.78	4.70	4.13	24.78	12.80	12.25	73.50	H=5500
NO.　6 ＋　5.000	10.000	15.220	14.42	144.200	5.26	4.98	49.80	5.26	4.98	49.80	14.31	13.56	135.60	H=6150
合　計	19.000			243.260			89.31			89.31			248.40	

第　号	計　算　書

1号台コンクリート

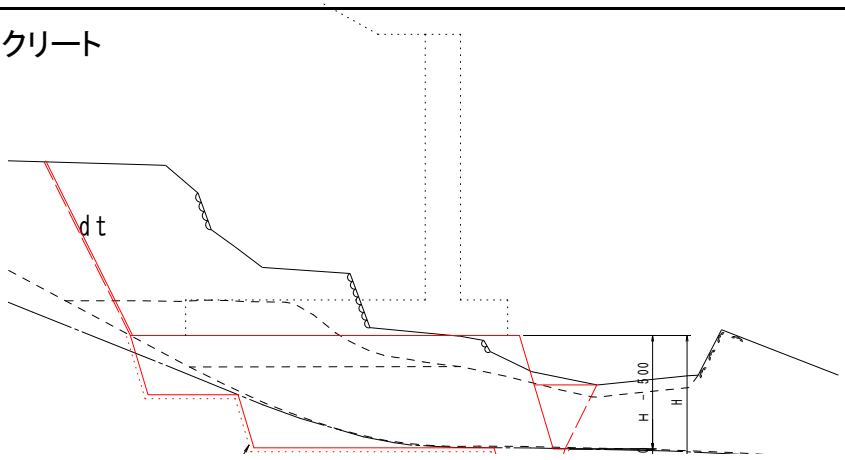

材 料 表　　1.0m当り

H	数量算出測点	数量			
		コンクリート(m³)	型　枠(m²)	単管傾斜足場(掛m²)	ペーライン(m²)
5200	No.5+7 .00	10.68	4.91	4.91	13.1
3900	No.5+9.00	8.73	3.55	3.55	11.7
5500	No.5+15 .00	13.61	4.7	4.7	12.8
6150	No.6+5.00	15.22	5.26	5.26	14.31

名　称	計　算　式	数　量
(1.0m当り)		
コンクリート	横断図より算定	m^3
σck≧18N/mm²		
型　枠	横断図より算定	m^2
足場工	横断図より算定	m^2
単管傾斜		
ペーライン	横断図より算定	m
岩		

土工 数量総括表

工　種	種　別	細　別	規　格	単位	数　量	計上数量	摘　要
道路土工				式	1.0		
	盛土工			式	1.0		
		路体盛土	W＜2.5m	m3	3.9	4	
			4.0m≦W	m3	914.4	910	
		盛土材掘削運搬	L=0.4km	m3	1,020.0	1,020	
作業土工				式	1.0		
	床掘工			式	1.0		
		床　掘	土　砂	m3	157.1	160	
			軟　岩	m3	173.6	170	
	埋戻し工			式	1.0		
		埋 戻 し	W＜1.0m	m3	4.2	4	
排水工				式	1.0		
	暗渠排水工			式	1.0		
		暗渠排水管	D150 高密度ポリエチレン	m	14.6	15	有孔管
		フィルター材	単粒砕石4号	m3	25.4	25	
		水抜きパイプ	VP150	m	10.0	10	
仮設工				式	1.0		
	吹付工			式	1.0		
		モルタル吹付	t=3cm,金網有り	m2	134.0	134	
	土のう工			式	1.0		
		大型土のう設置	2t,耐候性	個	6.0	6	

名　　称	規　　格	算　　式	単位	数　量
路体盛土	W＜2.5m	断面計算書より	m3	3.9
	4.0m≦W	断面計算書より	m3	914.4
盛土材掘削運搬工	L=0.4km	3.9　+　914.4	m3	918.3
		918.3÷0.9	m3	1,020.0

盛土工　数量計算書

測　点	単距離 (m)	路体盛土 W＜2.5m			路体盛土 4.0m≦W									摘　要
		断　面	平　均	数　量	断　面	平　均	数　量				断　面	平　均	数　量	
NO. 5+15.9	0.000	0.4		0.0	0.0		0.0							
NO. 5+19.6	3.700	0.4	0.40	1.5	16.6	8.30	30.7							
NO. 6	0.400	0.4	0.40	0.2	16.6	16.60	6.6							
NO. 6+ 5.6	5.600	0.4	0.40	2.2	16.6	16.60	93.0							
NO. 6+5.6	0.000				43.2		0.0							
NO. 7	14.400				43.2	43.20	622.1							
NO. 7+ 7.5	7.500				0.0	21.60	162.0							
合　計	m 31.600			m3 3.9			m3 914.4			m3			m3	

名　　称	規　　格	算　　式	単位	数　量
床　掘	土　砂	断面計算書より	m3	157.1
	軟　岩	断面計算書より	m3	173.6
		計	m3	330.7
埋 戻 し	W＜1.0m	断面計算書より	m3	4.2
仮設モルタル吹付工	t=3cm,金網有り	断面計算書より	m2	134.0

作業土工　数量計算書

測　点	単距離 (m)	床　掘 (土　砂)			床　掘 (軟　岩)			仮設モルタル吹付工 (t=3cm，金網有り)						摘　要
		断　面	平　均	数　量	断　面	平　均	数　量	断　面	平　均	数　量	断　面	平　均	数　量	
NO. 5+6.0	0.000	6.8			15.0			4.7						
NO. 5+15.0	9.000	9.3	8.05	72.5	7.8	11.40	102.6	8.3	6.50	58.5				
NO. 6	5.000	9.3	9.30	38.1	7.8	7.80	32.0	8.3	8.30	34.0				
NO. 6+ 5	5.000	9.3	9.30	46.5	7.8	7.80	39.0	8.3	8.30	41.5				
合　計	m 19.000			m3 157.1			m3 173.6			m3 134.0				

作業土工　数量計算書

測　点	単距離 (m)	埋戻し (W＜1.0m) 断　面	平　均	数　量				断　面	平　均	数　量	断　面	平　均	数　量	摘　要
NO. 5+6.0	0.000	0.0		0.0										
NO. 5+15.9	9.900	0.3	0.15	1.5										
NO. 6	4.100	0.3	0.30	1.2										
NO. 6+ 5	5.000	0.3	0.30	1.5										
合　計	m 19.000			m3 4.2										

名　　称	位　　置		単位	数　量
暗渠排水管		NO. 6 + 5.6　～　NO.7	m	14.6

暗渠排水管

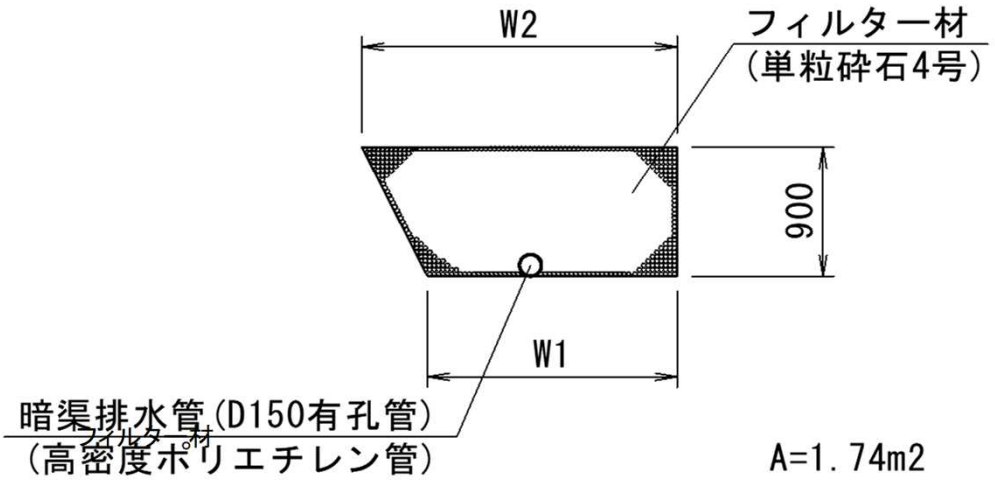

名　　称	規　　格	算　　式	単位	数　量
(1.0式当り)				
暗渠排水管	D150,有孔管 高密度ﾎﾟﾘｴﾁﾚﾝ管		m	14.6
フィルター材	単粒砕石4号	1.74　＊　14.60	m3	25.4
水抜きパイプ	VP150		m	10.0